ANGELO PO - GRIGLIA CERAMICA GAS ALPHA
190GRG - 29-07-2015 »

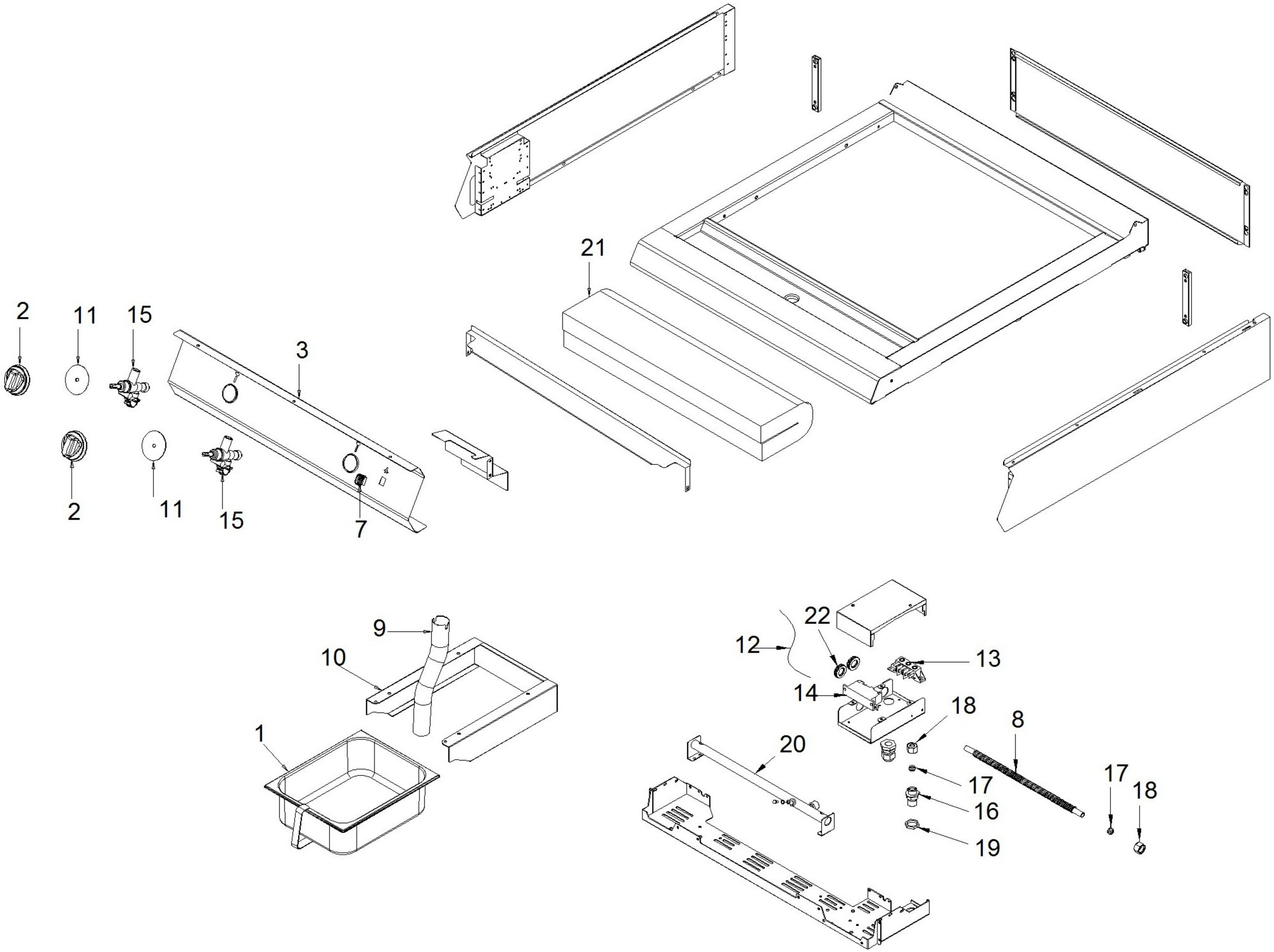

ANGELO PO - GRIGLIA CERAMICA GAS ALPHA
190GRG - K001110 - M.COMBUSTIONE - 29-07-2015 »

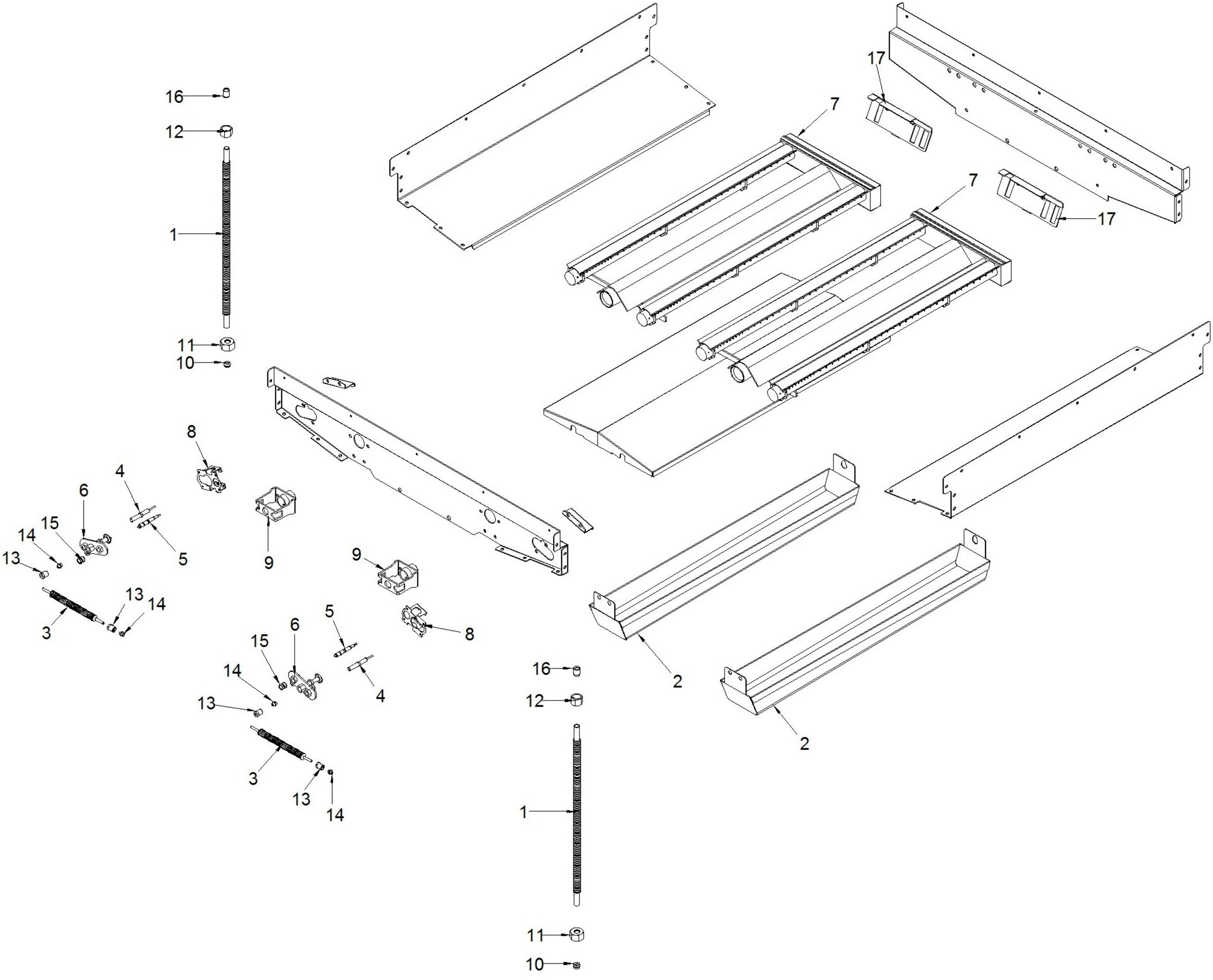
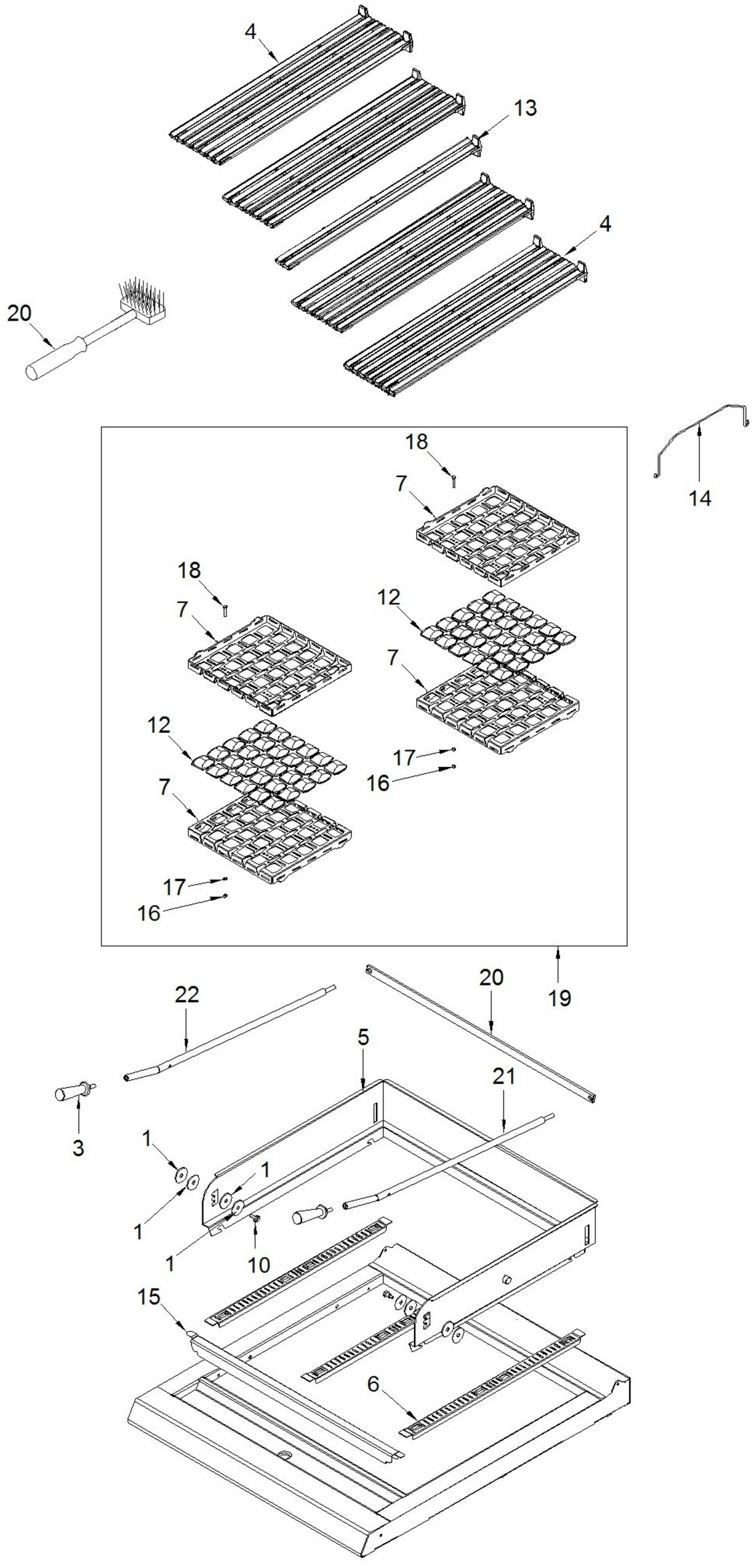
ANGELO PO - GRIGLIA CERAMICA GAS ALPHA
190GRG - M031190 - MODULO GRIGLIA - 29-07-2015 »